ТИПОВАЯ УСТАНОВКА РЫЧАГА (рычаг справа)

TS-DC045 (EN2) ДВЕРНОЙ ДОВОДЧИК

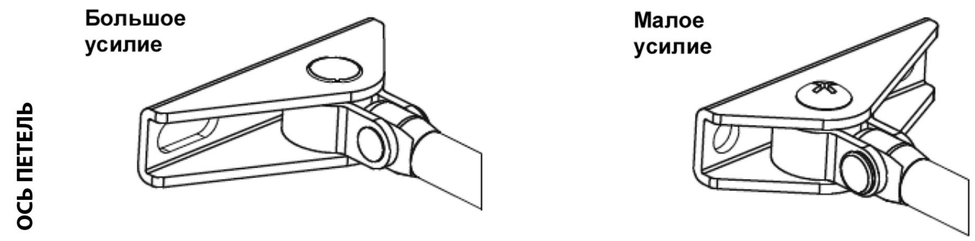

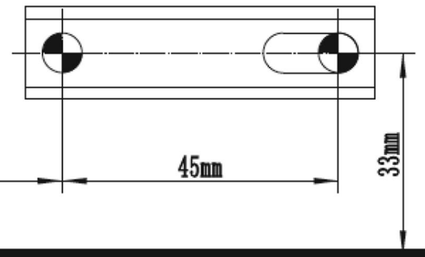

ВЫБЕРИТЕ ПОЛОЖЕНИЕ БАШМАКА РЫЧАГА И ЗАКРЕПИТЕ ЕГО В ЭТОМ ПОЛОЖЕНИИ

НИЗ РАМЫ ДВЕРИ

ВЕРХ ТЕЛА ДВЕРИ

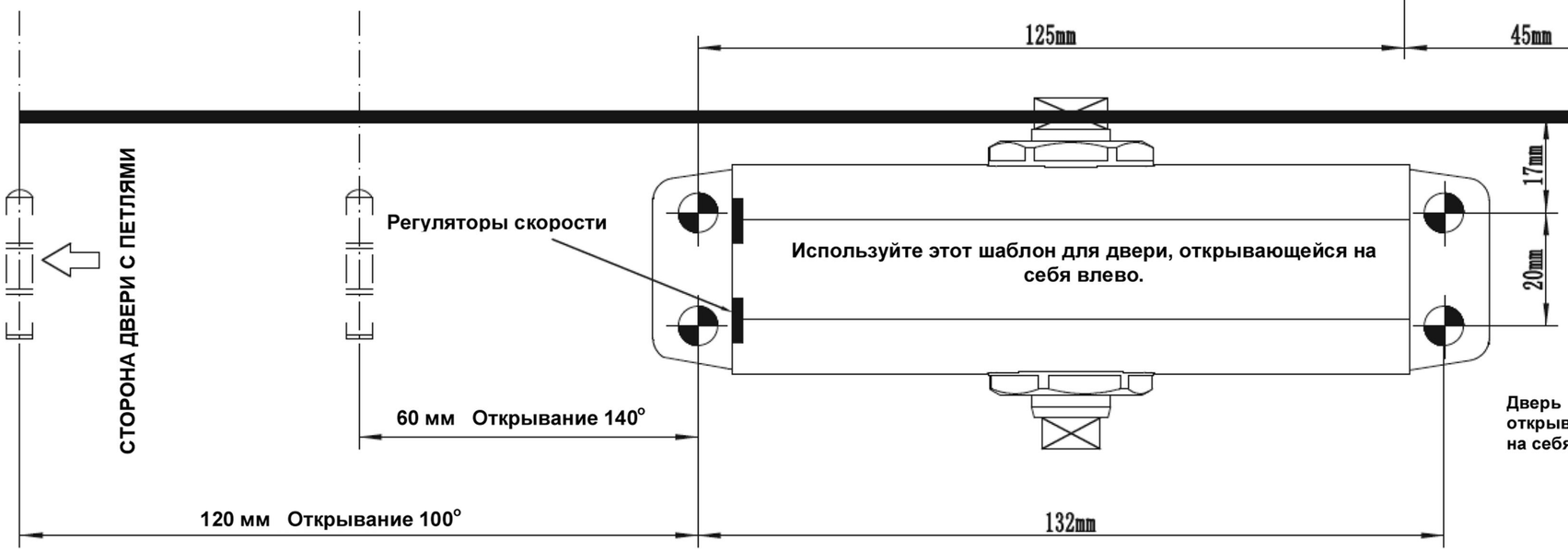

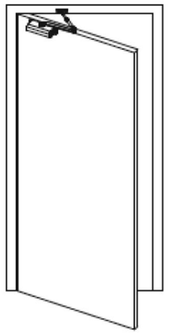

Дверь открывается на себя влево

Диаметр отверстия	Ø3.2	Ø5.2
Винт или шуруп		M6

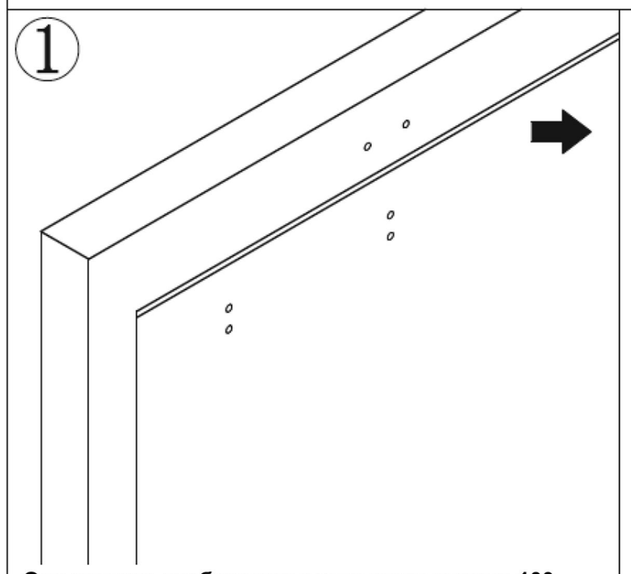

Определите требования к углу открывания: 100 или 140 градусов, выберите нужное расстояние из данных, указанных на шаблоне. Используйте шаблон для разметки отверстий крепления корпуса и башмака рычага.

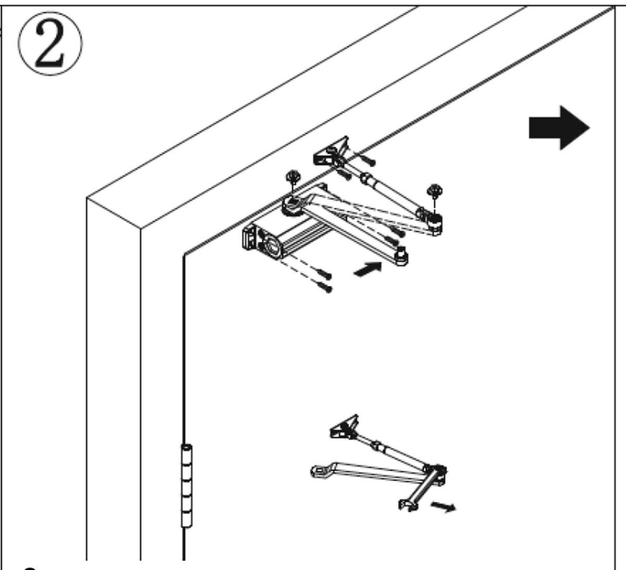

Закрепите доводчик на дверь в отмеченном положении, закрепите башмак кронштейна в отмеченном положении. Учитывайте выбранную позицию башмака для малого или большего усилия.

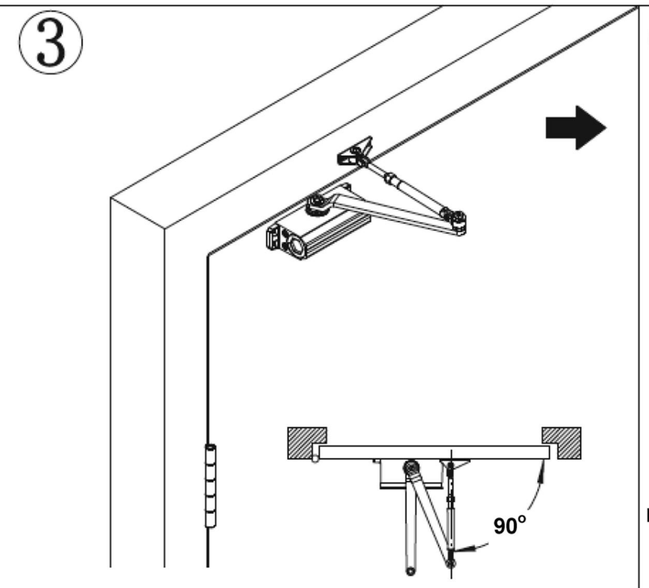

Стандартная установка

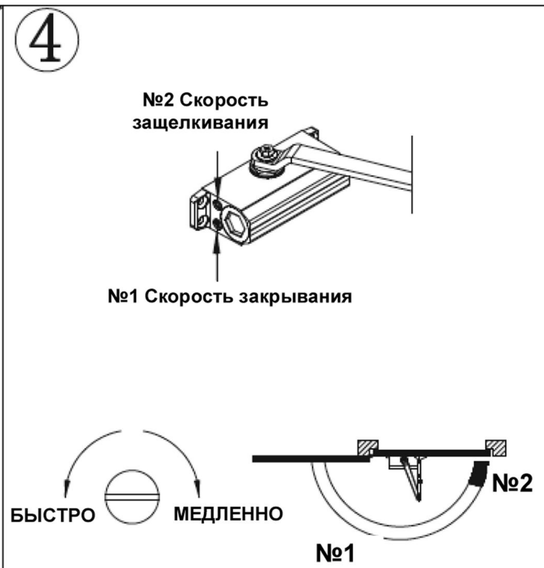

Регулировка скорости